PHILIPS Vitae

IR ABC Vollspektrum

Spektrale Infrarotanteile eines Philips Vitae Vollspektrumstrahlers mit 350 W Leistung

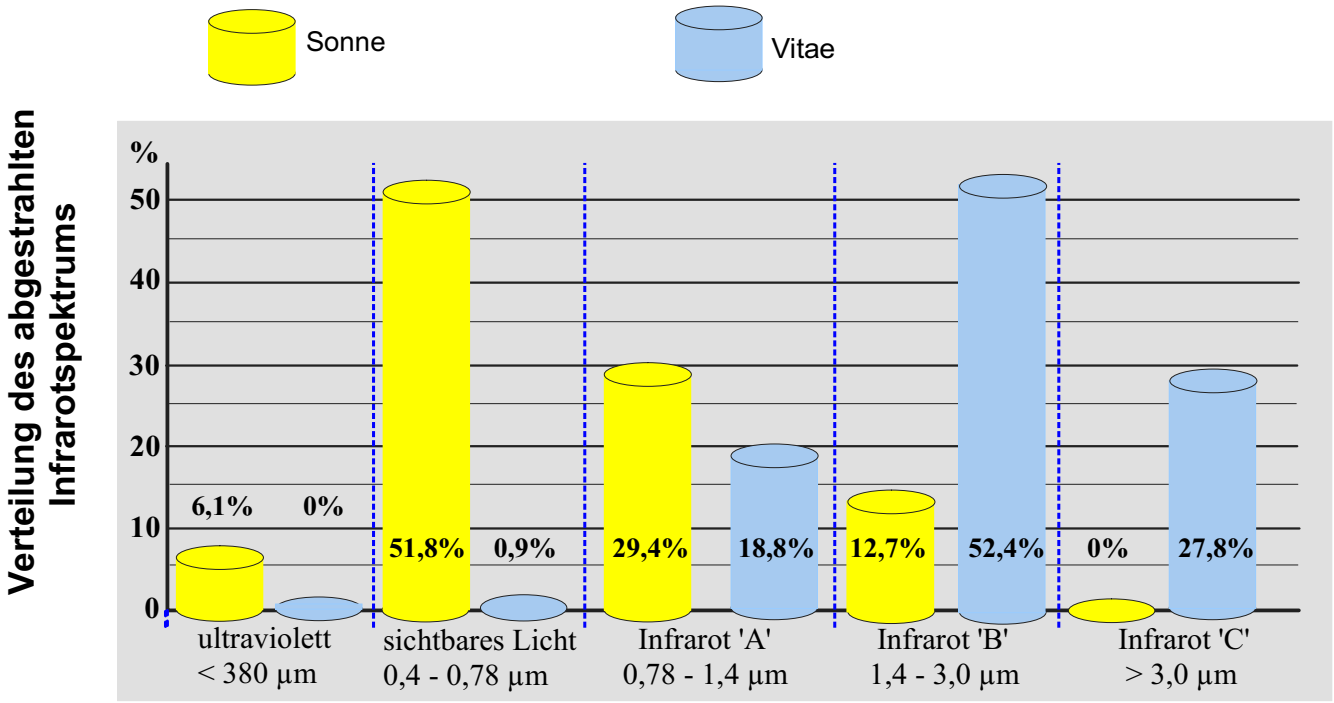

PHILIPS Vitae

ES 350 Q

Ecke-Aufbaustrahler

Einzuhaltende Abstände nach ICNIRP-Grenzwerten:

AUGE Infrarot: 61 cm
Haut thermisch: <5 cm

Der Philips Vitae Strahler eingebaut im MULTImagic Eckreflektor.

Reines Leuchtenaluminium mit einer ganz speziellen Oberflächenstruktur, die die Wärmestrahlung selbst da spüren läßt wo eigentlich kein Strahler ist!

Die perfekte Strahlungsverteilung in Ihrer Sauna oder Infrarotkabine.

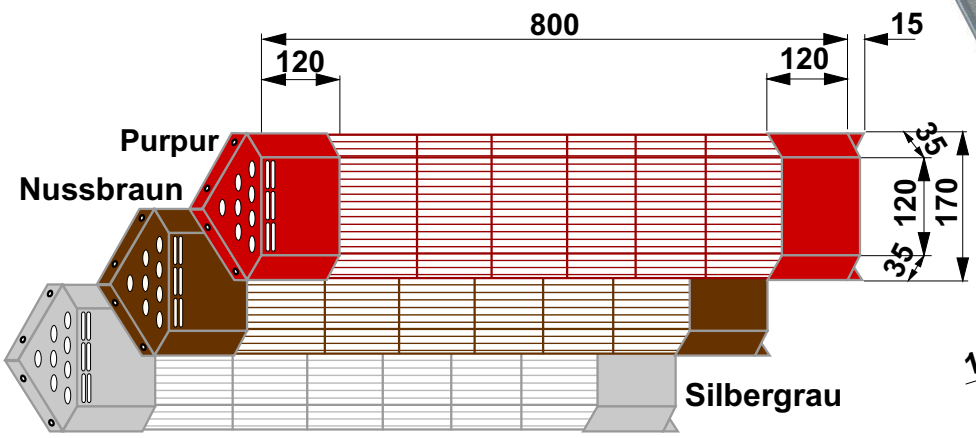

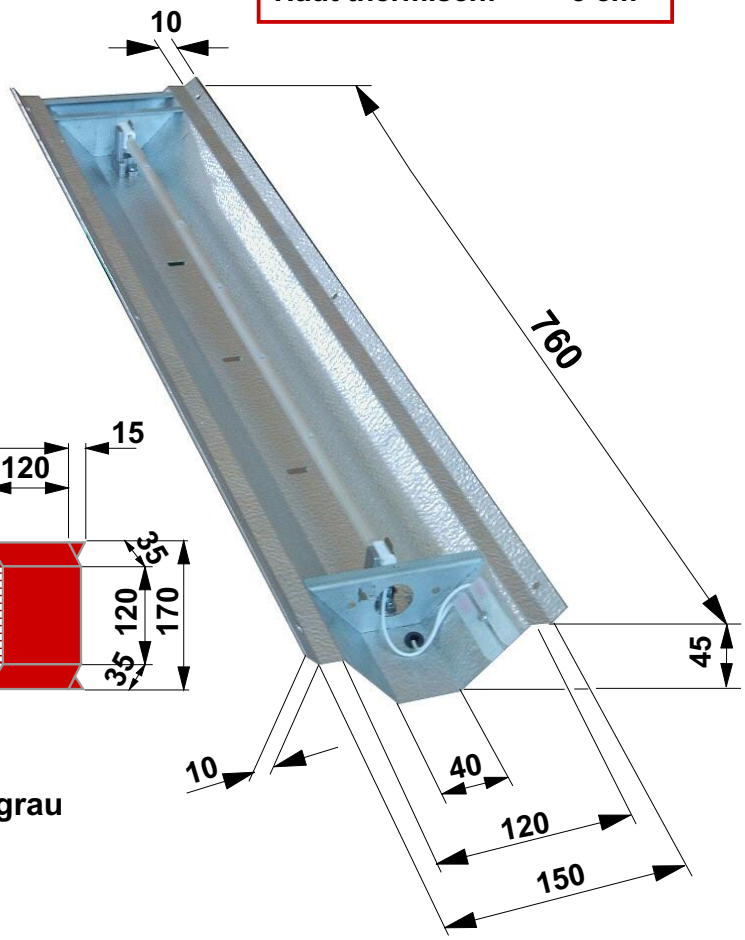

Samtbeflocktes Berührungsschutzgitter